Pioneer

Z
—
D

АКУСТИЧЕСКИЕ СИСТЕМЫ КЛАССА ПРЕМИУМ

Pioneer

УСЛЫШАТЬ БОЛЬШЕ

БЕЗ КОМПРОМИССОВ, ТОЛЬКО МУЗЫКА

Разрабатывая новую акустическую систему, мы всегда стремимся получить бескомпромиссный уровень качества звучания, используя все преимущества тех уникальных концепций и технологий, которыми обладаем. Автомобильная акустика Pioneer создана для того, чтобы приблизить качество звучания музыки к живому исполнению.

Звук — это нечто большее, чем просто данные. Музыка вдохновляет каждого из нас, это то, без чего большинство из нас не может жить. Инженеры компании Pioneer увлечены музыкой и ее звучанием. Эта страсть проявляется в каждом продукте, который мы создаем.

Не просто слушайте музыку — наслаждайтесь ею.

Pioneer

На каждом этапе мы применяем самые передовые методы компьютерного моделирования, опираясь на результаты натурных измерений, но самое главное — мы постоянно слушаем.

Мы проектируем и создаем акустические системы, а также их дизайн, следуя высочайшим стандартам качества, разработанным компанией Pioneer.

Мы постоянно ищем новые пути использования наших знаний и опыта в области акустики и механики, новейших материалов и производственных ресурсов для передачи звука с максимальной полнотой, глубиной и четкостью.

За последние 80 лет акустические системы Pioneer, благодаря использованию передовых технических решений, изменили само понятие о возможностях получения качественного и объемного звучания.

Высочайшая точность воспроизведения музыки позволяет услышать ее именно так, как это было задумано авторами и исполнителями.

Это — настоящее звучание от PIONEER.

Pioneer

Z МОДЕЛЬНЫЙ РЯД

БЕЗ КОМПРОМИССОВ

Подбор материалов для использования в акустических системах серии Z производился с учетом обширного опыта компании в области разработки автомобильной акустики и на основе результатов многочисленных тестов. В этой серии новейшие технологии сочетаются с проверенными временем запатентованными техническими наработками.

Акустические системы серии Z полностью соответствуют концепции Pioneer OPEN & SMOOTH™. Динамики отличаются плавной внеосевой частотной характеристикой, превосходной направленностью и расширенным частотным диапазоном. Они позволяют получить динамичное, точное и максимально натуральное звучание в Вашем автомобиле.

В результате Вы можете наслаждаться исключительной чистотой звука.

TS-Z65CH 2-ПОЛОСНАЯ КОМПОНЕНТНАЯ АКУСТИКА, 6,5 ДЮЙМОВ

» 29 мм алюминиевый поворотный купольный твитер с системой Vertex Drive
» Двухслойная конструкция диффузора — синтетическое арамидное волокно Twaron® и целлюлоза
» Увеличенный магнит и мощная звуковая катушка для получения выразительных низких частот
» Разработана для воспроизведения аудио высокого разрешения Hi-Res

OPEN & SMOOTH™
Hi-Res AUDIO
Twaron® The power of Aramid

TS-Z65C 2-ПОЛОСНАЯ КОМПОНЕНТНАЯ АКУСТИКА, 6,5 ДЮЙМОВ

» 29 мм алюминиевый поворотный купольный твитер с системой Vertex Drive
» Диффузор из арамидного волокна Twaron®
» Разработана для воспроизведения аудио высокого разрешения Hi-Res

OPEN & SMOOTH™
Hi-Res AUDIO
Twaron® The power of Aramid

TS-Z65F 2-ПОЛОСНАЯ КОАКСИАЛЬНАЯ АКУСТИКА, 6,5 ДЮЙМОВ

» 29 мм алюминиевый поворотный купольный твитер с системой Vertex Drive
» Диффузор из арамидного волокна Twaron®
» Разработана для воспроизведения аудио высокого разрешения Hi-Res

OPEN & SMOOTH™
Hi-Res AUDIO
Twaron® The power of Aramid

Pioneer

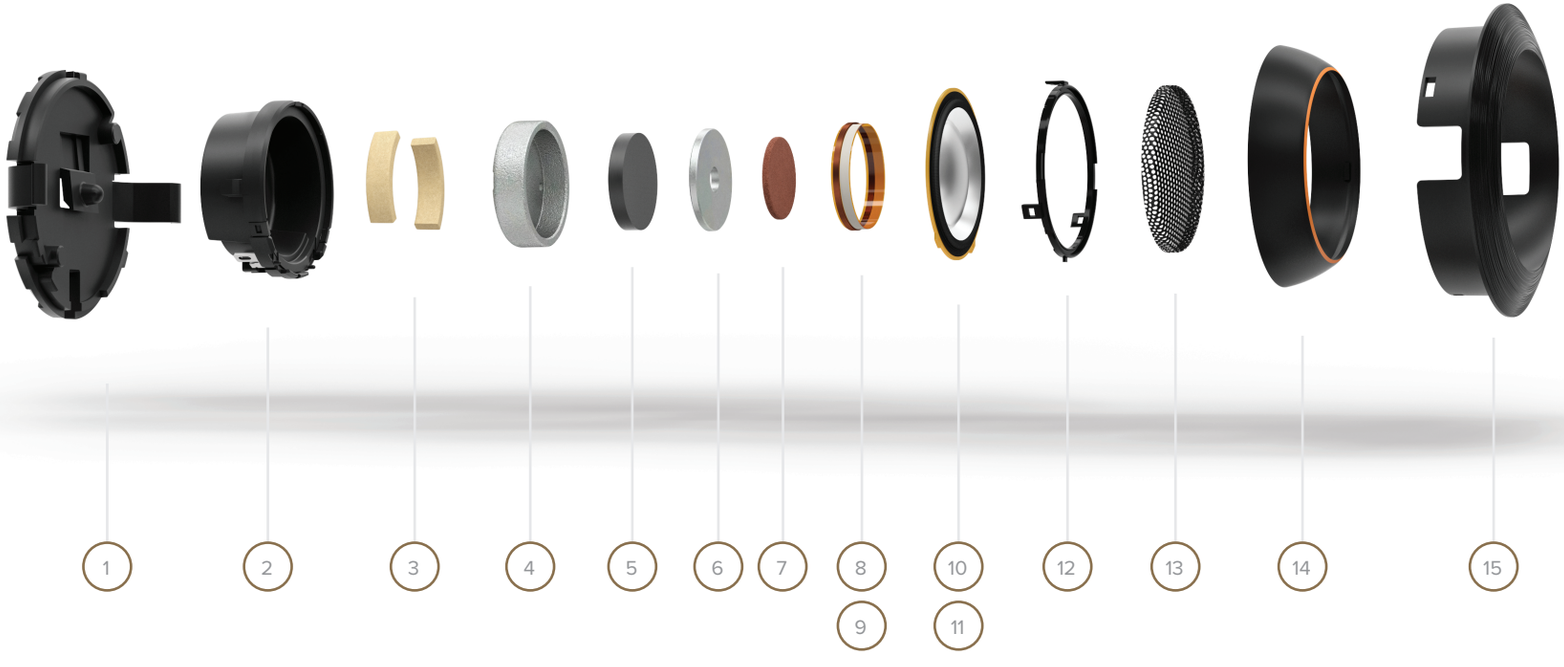

1. Монтажный кронштейн
2. Корзина с камерой
3. Демпфирующий материал
4. Цилиндрический нижний фланец
5. Неодимовый магнит весом 6,4 г
6. 20 мм шайба
7. Демпфирующий материал
8. Медный провод звуковой катушки
9. Полиимидная оправка звуковой катушки
10. Подвес из полиэстера
11. 29 мм алюминиевая купольная диафрагма
12. Держатель диафрагмы
13. Защитный гриль
14. Установочная поворотная обойма
15. Монтажный фланец

Pioneer

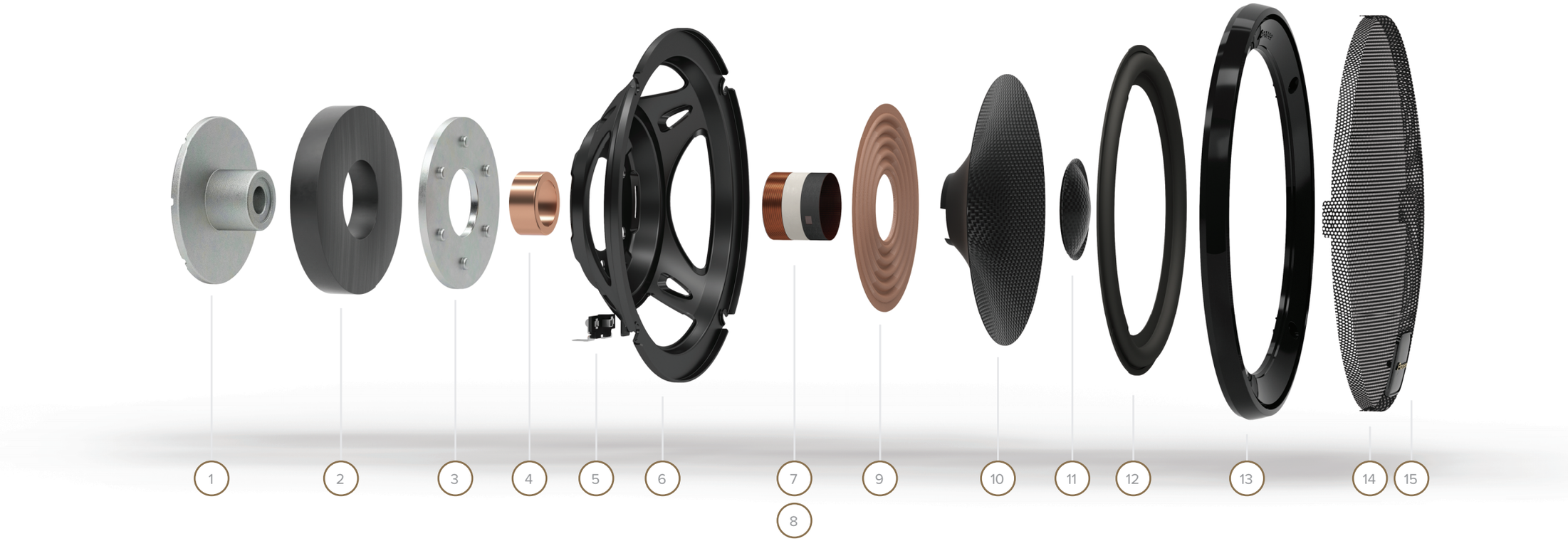

1. Нижний фланец
2. Ферритовый магнит весом 15,2 унции
3. Верхний фланец
4. Короткозамыкающее кольцо из бескислородной меди
5. Акустические клеммы
6. Штампованная стальная корзина
7. Двухслойный медный провод звуковой катушки
8. Стеклоимидная оправка звуковой катушки
9. Мета-арамидная центрирующая шайба
10. Двухслойный диффузор (Twaron® + целлюлоза)
11. Колпачок из арамидного волокна Twaron®
12. Подвес из бутилкаучука
13. Декоративная крепежная рамка
14. Защитный гриль
15. Декоративная накладка с логотипом Pioneer

Pioneer

HI-RES AUDIO

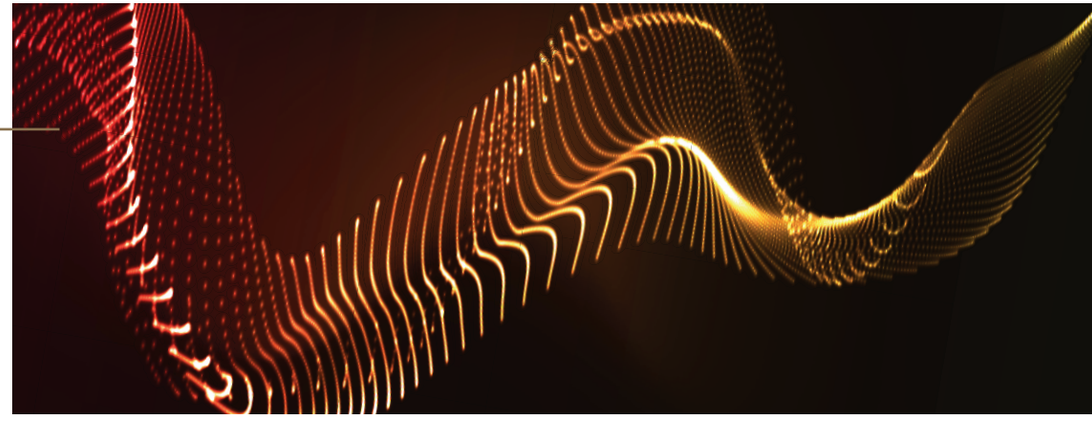

Качество музыкальных записей, доступных слушателям, изменилось. Аудиозапись формата Hi-Res содержит значительно больше данных по сравнению со стандартной записью на обычном компакт-диске и требует наличия акустической системы, способной воспроизводить частоты от 40 кГц и выше с максимальной точностью. Динамики серии Z предназначены для создания более яркой, четкой и сложной звуковой картины, приближая качество звучания к живому исполнению.

29 ММ ПОВОРОТНЫЙ КУПОЛЬНЫЙ ТВИТЕР ИЗ АЛЮМИНИЕВОГО СПЛАВА

Диафрагма твитера выполнена из алюминиевого сплава и позволяет ему оставаться линейным даже на ультразвуковых частотах. Уникальная форма купола, разработанная с использованием компьютерного анализа HSDOM (Harmonized Synthetic Diaphragm Optimum Method), точнейшим образом контролирует дифференцируемую вибрацию, создаваемую при воспроизведении звука, и улучшает высокочастотную дисперсию. Разработанная Pioneer система Vertex Drive улучшает механическое соединение звуковой катушки и диафрагмы высокочастотного динамика, уменьшая искажения и возможную нежелательную механическую окраску звучания, вызванную низким демпфированием и увеличением мощности.

ДВУХСЛОЙНЫЙ ДИФФУЗОР

Twaron® — это синтетическое арамидное волокно, которое становится очень прочным, термостойким и жестким, когда его вплетают в ткань. Целлюлозное волокно обладает отличными амортизирующими свойствами, снижая нежелательный резонанс. Диффузор динамиков TS-Z65CH двухслойный. Первый слой выполнен с применением Twaron®, который прекрасно сочетается со вторым слоем — целлюлозным. Результатом объединения полезных свойств этих материалов является быстрый отклик и четкий бас, а также низкий уровень окраски и искажения сигнала.

Pioneer

Z САБВУФЕР

В ПОИСКАХ ИДЕАЛЬНОГО БАСА

Сабвуфер серии Z разработан с применением тех же технологий, что и полнодиапазонные динамики. Он создан с одной-единственной целью — превращать звуковую сцену в музыкальное совершенство. Динамичный, насыщенный и мощный бас, потрясающе плотный и четкий.

Этот сабвуфер не только сочетает в себе точность и высокую производительность, но также имеет компактный размер и малую глубину установки. В результате у Вас всегда будет достаточно свободного пространства в автомобиле для оптимального размещения динамика без ущерба качеству звучания, в отличие от обычных сабвуферов, которым требуется много места для установки.

Баланс, скорость и мощность — идеальная комбинация для потрясающих низких частот.

TS-Z10LS4 САБВУФЕРНЫЙ ДИНАМИК, 10 ДЮЙМОВ, С ОДИНАРНОЙ ЗВУКОВОЙ КАТУШКОЙ 4 ОМ

- Двухслойный диффузор — синтетическое арамидное волокно Twaron® и целлюлоза
- Мощная звуковая катушка и двойная центрирующая шайба для увеличения линейности и амплитуды хода диффузора
- Множество вариантов установки и оптимизация звучания благодаря компактному размеру корзины и всего корпуса
- Разработан для воспроизведения аудио высокого разрешения Hi-Res

Hi-Res AUDIO

Twaron® The power of Aramid

Pioneer

HI-RES AUDIO

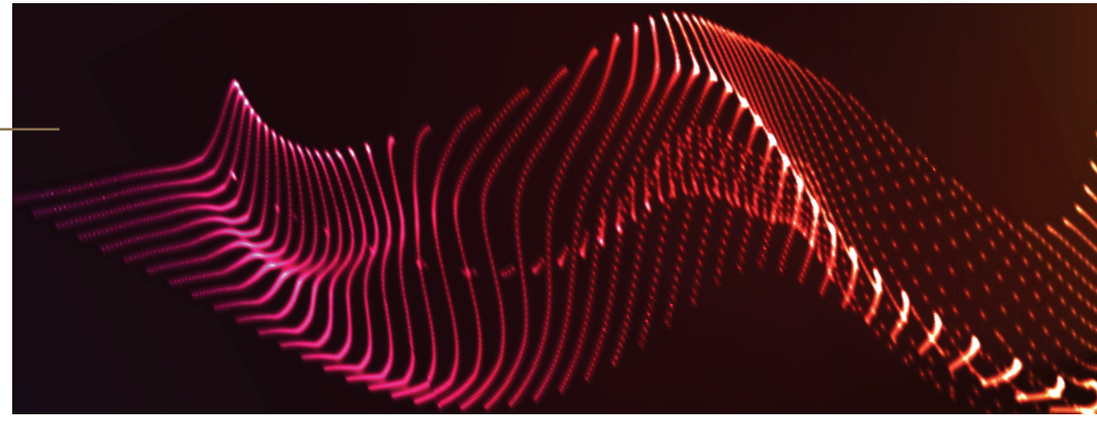

Даже в области низких частот аудиозаписи формата Hi-Res содержат значительно больше данных по сравнению со стандартной записью на обычном компакт-диске и требуют сабвуфера, который способен воспроизводить звук без искажений с чрезвычайно широким динамическим диапазоном. Он также должен гармонично сочетаться со средне- и высокочастотными динамиками, чтобы Вы смогли в полной мере ощутить все преимущества аудиозаписей формата Hi-Res — невероятную точность и детальность звучания в низкочастотном диапазоне.

КОМПАКТНАЯ КОРЗИНА ПРИ УВЕЛИЧЕННОМ РАЗМЕРЕ ДИФФУЗОРА И МАГНИТА

Сабвуферу нужна чрезвычайно прочная корзина, которая удержит диффузор, подвес и катушку в нужном положении даже во время повышенных нагрузок. Обычным сабвуферам необходимы корпуса большого размера, которым бывает сложно найти место в автомобиле. Сабвуфер серии Z обладает компактным корпусом для удобства установки. Он спроектирован с низким значением добротности (Q) для высокой производительности в условиях ограниченного свободного пространства. Специально спроектированный диффузор, который на 115% компактнее диффузора обычного 10-дюймового сабвуфера, а также большой магнит весом почти 2 кг позволяют воспроизводить динамичный, четкий и в то же время насыщенный и глубокий бас.

ДИФФУЗОР ИЗ СИНТЕТИЧЕСКОГО МАТЕРИАЛА TWARON®

Twaron® — синтетическое арамидное волокно, очень прочное, термостойкое и жесткое, особенно если оно вплетено в ткань. Диффузоры из материала Twaron® имеют высокую жесткость конструкции и малую массу, а также обладают превосходными характеристиками демпфирования. Прочность и жесткость важны для поддержания формы диффузора во время проигрывания особо сложных частей музыкальной композиции, находящихся в низкочастотном диапазоне. В то же время скорость затухания имеет решающее значение для увеличения чувствительности и повышения точности передачи сигнала.

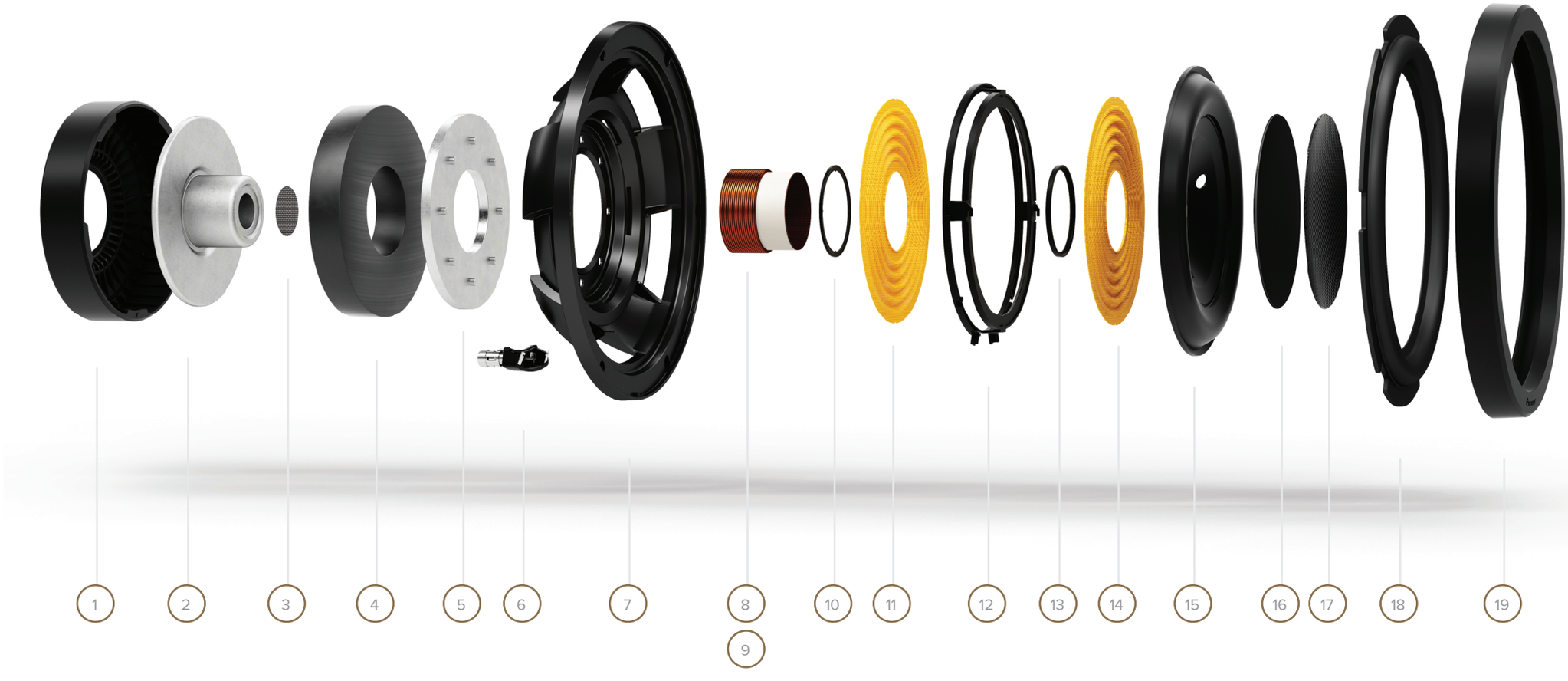

1. Защитная резиновая накладка на магнит
2. Нижний фланец
3. Пылезащитная сетка
4. Ферритовый магнит весом 67,7 унции
5. Верхний фланец
6. Акустические клеммы
7. Литая алюминиевая корзина
8. Четырехслойный медный провод звуковой катушки
9. Стеклоимидная оправка звуковой катушки
10. Держатель шейки центрирующей шайбы
11. Нижняя центрирующая шайба (поликоттон)
12. Держатель центрирующей шайбы
13. Держатель шейки центрирующей шайбы
14. Верхняя центрирующая шайба (поликоттон)
15. Диффузор: слой из полипропилена IMPP
16. Диффузор: целлюлозный слой
17. Диффузор: слой из волокна Twaron®
18. Подвес из бутилкаучука
19. Демпфирующая резиновая прокладка

Pioneer

D МОДЕЛЬНЫЙ РЯД

МУЗЫКА ДЛЯ ВСЕХ

Акустические системы серии D разработаны с применением инновационных материалов и фирменных технологий компании Pioneer.

Следуя концепции Pioneer OPEN & SMOOTH™, автомобильные динамики серии D воспроизводят широкий диапазон частот, имеют сбалансированное звучание и обладают объемной звуковой сценой.

Абсолютная точность воспроизведения звука для каждого слушателя.

TS-D65C 2-ПОЛОСНАЯ КОМПОНЕНТНАЯ АКУСТИКА, 6,5 ДЮЙМОВ

- 26 мм поворотный купольный твитер из мягкого полиэстера
- Диффузор из арамидного волокна, переплетенного с полипропиленом инжекционного литья (IMPP)
- Специальное монтажное крепление для трехпозиционной установки поворотного твитера

TS-D65F 2-ПОЛОСНАЯ КОАКСИАЛЬНАЯ АКУСТИКА, 6,5 ДЮЙМОВ

- 26 мм поворотный купольный твитер из мягкого полиэстера
- Диффузор из арамидного волокна, переплетенного с полипропиленом инжекционного литья (IMPP)
- Специальная конструкция корзины обеспечивает гибкость в установке, максимальное качество звучания и четкость передачи низких частот

Pioneer

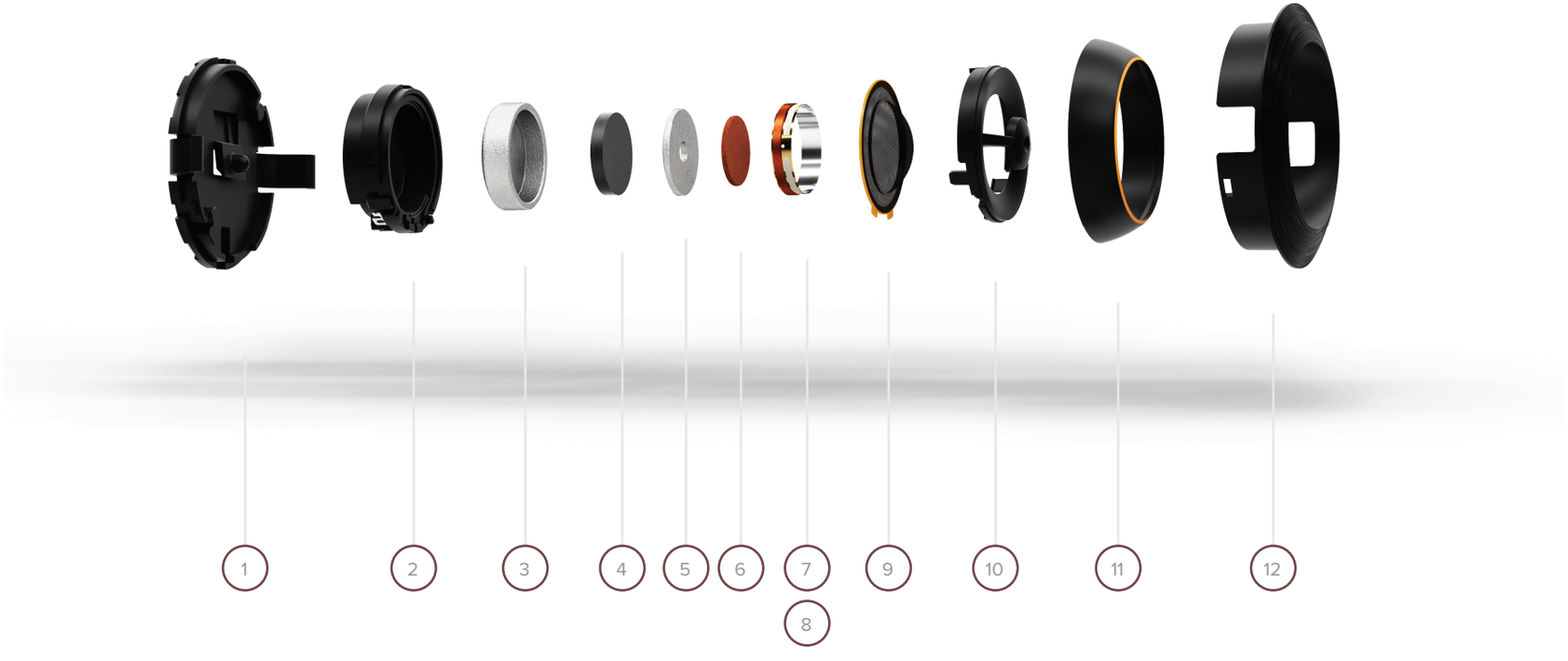

1. Монтажное крепление
2. Корзина с камерой
3. Цилиндрический нижний фланец
4. Неодимовый магнит весом 6,4 г
5. 20 мм шайба
6. Демпфирующий материал
7. Медный провод звуковой катушки
8. Алюминиевая оправка звуковой катушки
9. 26 мм купольная диафрагма из полиэстера
10. Держатель диафрагмы
11. Установочная поворотная обойма
12. Монтажный фланец

Pioneer

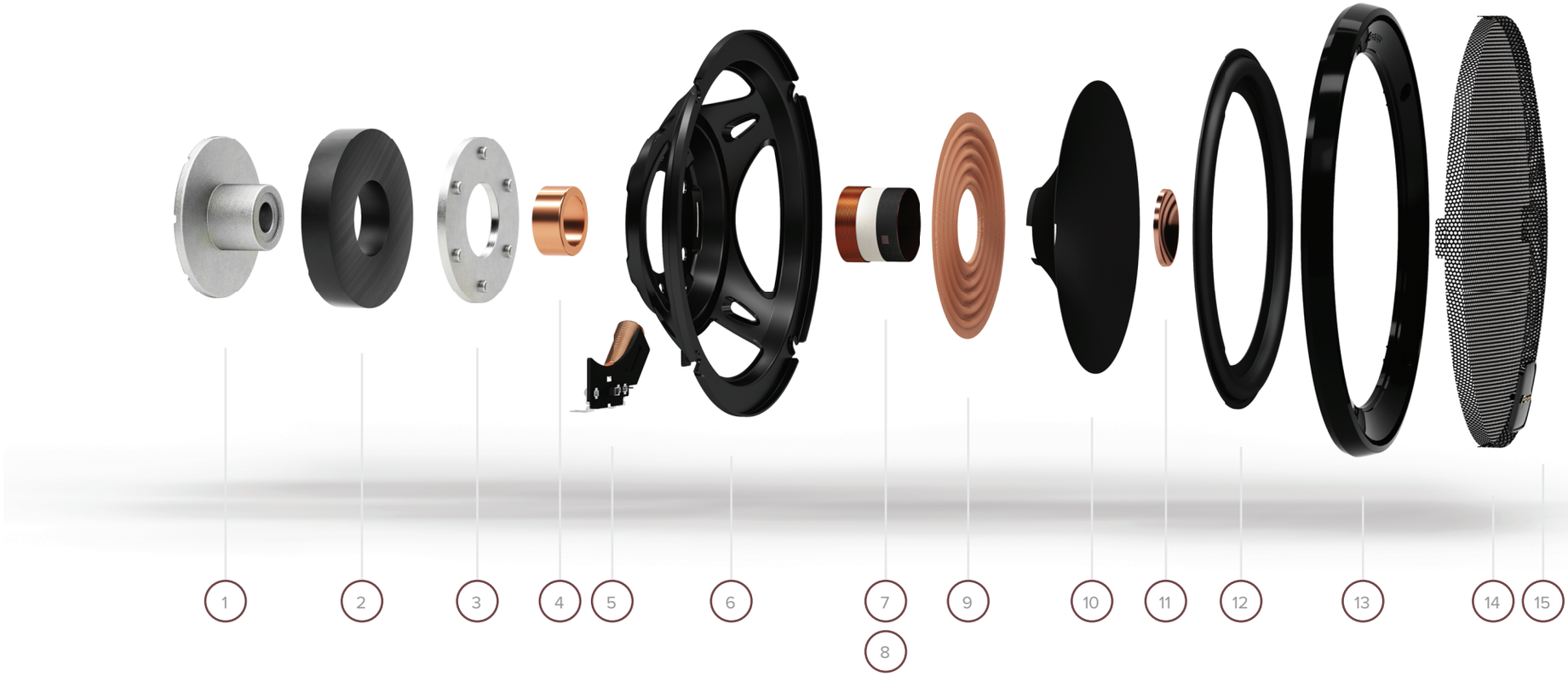

1. Нижний фланец
2. Ферритовый магнит весом 11,3 унции
3. Верхний фланец
4. Короткозамыкающее кольцо из бескислородной меди
5. Акустические клеммы
6. Штампованная стальная корзина
7. Двухслойный медный провод звуковой катушки
8. Стеклоимидная оправка звуковой катушки
9. Мета-арамидная центрирующая шайба
10. IMPP диффузор, усиленный арамидным волокном
11. Колпачок из ПЭТФ
12. Подвес из бутилкаучука
13. Сетчатая рама
14. Сетка защитная
15. Декоративная накладка с логотипом Pioneer

Pioneer

26 ММ КУПОЛЬНЫЙ ТВИТЕР ИЗ МЯГКОГО ПОЛИЭСТЕРА

Материал твитера акустики серии D — это композит из легких, пропитанных смолой волокон полиэфирной ткани. Он имеет расширенный частотный диапазон, а его 26-миллиметровая диафрагма очень устойчива к суровым условиям окружающей среды (температура, влажность, вибрация и т. д.). При этом она всегда сохраняет однородную полусферическую форму, даже при интенсивной вибрации на ультразвуковых частотах. Результатом является очень низкий уровень искажений и сбалансированный естественный звук.

АРАМИДНОЕ ВОЛОКНО, ПЕРЕПЛЕТЕННОЕ С ПОЛИПРОПИЛЕНОМ ИНЖЕКЦИОННОГО ЛИТЬЯ (IMPP)

Полипропилен (PP) — это твердый термопластичный полимер, который является идеальным материалом для диффузора динамика. Небольшая масса и высокая демпфирующая способность полипропиленовых диффузоров обеспечивают высокую чувствительность и минимальный уровень искажений звукового сигнала. Тем не менее полипропиленовым диффузорам не хватает жесткости и прочности, которые необходимы для получения выдающихся акустических свойств. Для решения этой проблемы компания Pioneer, используя новейшие методы автоматизированного производства, разработала технологию добавления арамидных волокон в полипропиленовую матрицу. Сверхтонкие и легкие диффузоры из полипропилена, усиленные арамидным волокном, обладают той необходимой жесткостью и прочностью, которые позволяют получить естественное насыщенное звучание с глубокими и мощными басами.

КОМПАКТНЫЙ ПОВОРОТНЫЙ ТВИТЕР С ТРЕХПОЗИЦИОННЫМ МОНТАЖНЫМ КРЕПЛЕНИЕМ

Место расположения твитера имеет решающее значение для правильности восприятия звучания аудиосистемы и общего впечатления от прослушивания музыки в автомобиле. Чтобы обеспечить гибкость установки, твитеры серии D созданы чрезвычайно компактными и оснащены уникальным поворотным механизмом, который позволяет с точностью задавать направление распространения высоких частот. Трехпозиционные монтажные крепления, которые входят в комплект поставки, дают возможность установить высокочастотный динамик различными способами: закрепить его вровень с установочной поверхностью, на ее плоскости или в штатных местах скрытой установки.

Pioneer

D САБВУФЕР

МОЩНЫЙ, ГЛУБОКИЙ И НАСЫЩЕННЫЙ БАС

Низких частот много не бывает. Сабвуфер серии D разработан с применением новейших технологий Pioneer. Он обеспечивает воспроизведение насыщенных, глубоких, мощных и четких басов, которые сделают прослушивание каждой композиции по-настоящему запоминающимся.

Динамик сочетает в себе качество баса и его количество с высокой мощностью и гибкостью установки, обеспечивающей высокую производительность как в герметичном, так и в фазоинверторном акустическом окружении.

Сила, глубина, мощь.
Не просто слушать — чувствовать музыку.

TS-D12D4 САБВУФЕРНЫЙ ДИНАМИК 12 ДЮЙМОВ С ДВОЙНОЙ ЗВУКОВОЙ КАТУШКОЙ 4 ОМ

- Диффузор из арамидного волокна, переплетенного с полипропиленом инжекционного литья (IMPP)
- Бутилкаучуковый подвес для улучшения показателей линейности при высокой амплитуде хода диффузора
- Сдвоенный магнит увеличенного размера весом 74,1 унции с перфорированным цилиндрическим нижним фланцем для увеличения выходной мощности

ПОДВЕС ИЗ БУТИЛКАУЧУКА

Изготовленный из особо прочного, влагостойкого бутилкаучука, подвес надежно удерживает диффузор в корзине и сохраняет его линейную направленность, а также очень быстро гасит вибрацию, которая возникает при изменении или полном прекращении звукового сигнала. Это приводит к уменьшению коэффициента искажений и улучшению частотной характеристики.

АРАМИДНОЕ ВОЛОКНО, ПЕРЕПЛЕТЕННОЕ С ПОЛИПРОПИЛЕНОМ ИНЖЕКЦИОННОГО ЛИТЬЯ (IMPP)

Полипропилен (PP) представляет собой прочную термопластичную смолу, которая является идеальным материалом для диффузора сабвуфера, поскольку обладает малой массой и высоким уровнем демпфирования. Диффузоры из полипропилена обеспечивают хорошую чувствительность и низкий уровень искажений. Однако они не имеют достаточной жесткости и прочности, которые требуются для получения высокой мощности и экстремально низкого баса. Для решения этой проблемы инженеры Pioneer разработали способ добавления арамидных волокон в полипропиленовую смолу во время процесса ее инжекционного литьевого формования.

ЗВУКОВАЯ КАТУШКА БОЛЬШОГО ДИАМЕТРА И СДВОЕННЫЙ МАГНИТ

Силовая конструкция сабвуфера состоит из звуковой катушки и магнита. Увеличение диаметра и длины звуковой катушки обеспечивает более точный контроль над ходом диффузора сабвуфера и более высокую мощность. Кроме того, для получения лучшего результата необходимо увеличить и силу магнита, и его физический размер. В сабвуфере серии D используется увеличенная 4-слойная звуковая катушка и высокомощные сдвоенные магниты, чтобы повысить общую мощность и максимальный уровень звукового давления без ущерба для качества звучания.

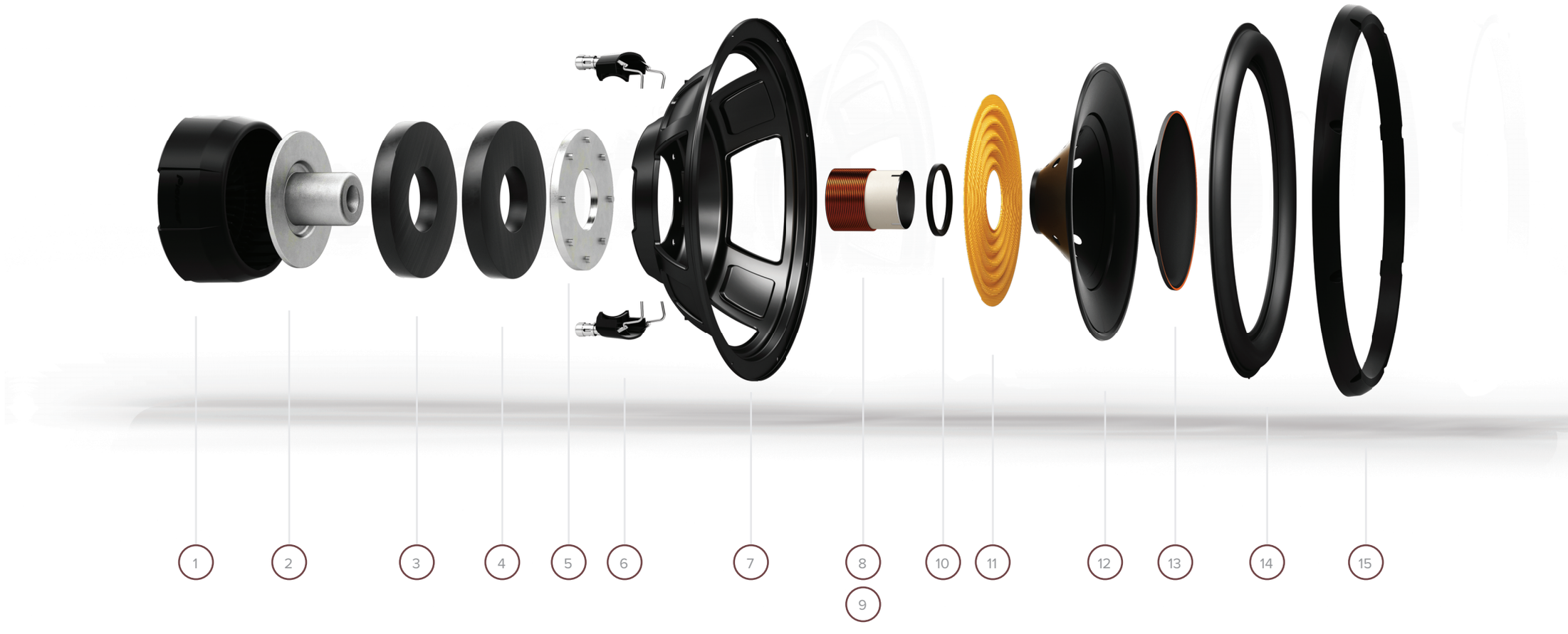

1. Защитная резиновая накладка на магнит
2. Нижний фланец
3. Нижний магнит весом 37 унций
4. Верхний магнит весом 37 унций
5. Верхний фланец
6. Акустические клеммы
7. Штампованная стальная корзина
8. Четырехслойный медный провод звуковой катушки
9. Алюминиевая оправка звуковой катушки
10. Держатель шейки центрирующей шайбы
11. Мета-арамидная центрирующая шайба
12. IMPP диффузор, усиленный арамидным волокном
13. Колпачок из АБС-сополимера
14. Подвес из бутилкаучука
15. Прокладка

Pioneer

	TS-Z65CH	TS-Z65C	TS-Z65F	TS-D65C	TS-D65F
АКУСТИЧЕСКАЯ СИСТЕМА					
Тип системы	2-полосная компонентная	2-полосная компонентная	2-полосная коаксиальная	2-полосная компонентная	2-полосная коаксиальная
Уровень звукового давления (чувствительность)	85 Дб (± 1,5 Дб)	85 Дб (± 1,5 Дб)	85 Дб (± 1,5 Дб)	84 дБ (± 1,5 дБ)	85 дБ (± 1,5 дБ)
Частотный диапазон	30 Гц — 96 000 Гц	32 Гц — 96 000 Гц	32 Гц — 96 000 Гц	32 Гц — 49 000 Гц	32 Гц — 49 000 Гц
Непрерывная выходная мощность (RMS)	110 Вт	100 Вт	110 Вт	90 Вт	90 Вт
Максимальная мощность	330 Вт	300 Вт	330 Вт	270 Вт	270 Вт
Номинальное сопротивление	4 Ом	4 Ом	4 Ом	4 Ом	4 Ом
Резонансная частота (f0)	57 Гц	59 Гц	59 Гц	62 Гц	63 Гц
Постоянное сопротивление	3,3 Ом	3,3 Ом	3,3 Ом	3,3 Ом	3,3 Ом
Аксессуары в комплекте	• Трехпозиционное монтажное крепление для поворотного твитера • Защитный гриль	• Трехпозиционное монтажное крепление для поворотного твитера • Защитный гриль	—	• Трехпозиционное монтажное крепление для поворотного твитера • Защитный гриль	—
МИДБАС					
Диаметр	6,5”	6,5”	6,5”	6,5”	6,5”
Материал диффузора	Twaron® + Целлюлоза	Twaron®	Twaron®	Полипропилен инжекционного литья (IMPP), усиленный арамидным волокном	Полипропилен инжекционного литья (IMPP), усиленный арамидным волокном
Материал колпачка	Twaron®	Полипропилен	—	Полиэтилен-терефталат (ПЭТФ)	—
Материал подвеса	Бутилкаучук	Бутилкаучук	Бутилкаучук	Бутилкаучук	Бутилкаучук
Материал корзины	Штампованная сталь	Штампованная сталь	Штампованная сталь	Штампованная сталь	Штампованная сталь
Материал центрирующей шайбы	Мета-арамидное волокно	Мета-арамидное волокно	Мета-арамидное волокно	Мета-арамидное волокно	Мета-арамидное волокно
Материал магнита	Феррит	Феррит	Феррит	Феррит	Феррит
Масса магнита	15,2 унции	11,3 унции	11,3 унции	11,3 унции	11,3 унции
Материал оправки звуковой катушки	Стеклоимид	Стеклоимид	Стеклоимид	Стеклоимид	Стеклоимид
Материал провода звуковой катушки	Медь, круглый провод	Медь, круглый провод	Медь, круглый провод	Медь, круглый провод	Медь, круглый провод
Витки звуковой катушки	2	2	2	2	2
Монтажная глубина	2,6”	2,6”	2,6”	2,6”	2,6”

	TS-Z65CH	TS-Z65C	TS-Z65F	TS-D65C	TS-D65F
ТВИТЕР					
Тип	Купольный поворотный	Купольный поворотный	Купольный поворотный	Купольный поворотный	Купольный поворотный
Диаметр	29 мм	29 мм	29 мм	26 мм	26 мм
Материал диафрагмы	Алюминий	Алюминий	Алюминий	Полиэстер	Полиэстер
Материал магнита	Неодим	Неодим	Неодим	Неодим	Неодим
Масса магнита	6,4 г	6,4 г	6,4 г	6,4 г	6,4 г
Материал оправки звуковой катушки	Полиимид	Полиимид	Полиимид	Алюминий	Алюминий
Материал провода звуковой катушки	Медь, круглый провод	Медь, круглый провод	Медь, круглый провод	Медь, круглый провод	Медь, круглый провод
Наружный диаметр для утопленного монтажа	59 мм	59 мм	—	59 мм	—
Диаметр выреза для утопленного монтажа	51 мм	51 мм	—	51 мм	—
Монтажная глубина	15 мм	15 мм	—	15 мм	—
Выступ при утопленном монтаже	13 мм	13 мм	—	13 мм	—
КРОССОВЕР					
Частота кроссовера	2 000 Гц	2 000 Гц	2 200 Гц	3 000 Гц	3 700 Гц
Тип конденсатора твитера	Пленочный, 6,8 мкФ	Электролитический, 6,8 мкФ	Электролитический, 6,8 мкФ	Электролитический, 4,7 мкФ	Электролитический, 4,7 мкФ
Тип индуктора твитера	С ферритовым сердечником, 0,2 мГн	С ферритовым сердечником, 0,4 мГн	С ферритовым сердечником, 0,25 мГн	—	—

САБВУФЕРЫ	TS-Z10S4	TS-D12D4
Уровень звукового давления (чувствительность)	76 Дб (± 1,5Дб)	78 дБ (± 1,5 дБ)
Частотный диапазон	20 Гц — 3 800 Гц	20 Гц — 4 700 Гц
Непрерывная выходная мощность (RMS)	400 Вт	600 Вт
Максимальная мощность	1 300 Вт	2 000 Вт
Сопротивление	4 Ом, одинарная звуковая катушка	4 Ом, двойная звуковая катушка
Резонансная частота (f0)	35 Гц	34 Гц
Постоянное сопротивление	3,3 Ом	3,3 Ом x2
Диаметр	10”	12”
Материал диффузора	Twaron® + Целлюлоза	Полипропилен инжекционного литья (IMPP), усиленный арамидным волокном
Материал мембраны	IMPP	—
Материал колпачка	—	Акрилонитриловый сополимер стирола с бутадиеном (ABS)
Материал подвеса	Бутилкаучук	Бутилкаучук
Материал корзины	Литой алюминиевый сплав	Штампованная сталь
Материал центрирующей шайбы	Поликоттон	Мета-арамидное волокно
Материал магнита	Феррит	Феррит
Масса магнита	67,7 унции	74,1 унции
Материал оправки звуковой катушки	Стеклоимид	Алюминий
Материал провода звуковой катушки	Медь, круглый провод	Медь, круглый провод
Витки звуковой катушки	4	4
Монтажная глубина	3,2”	6,2”
Диаметр винта (мм • дюйм)	261,5 мм • 10-1/4”	301,4 мм • 11-7/8”
Объем короба, литров (мин. / рекоменд. / макс.)	9,91 / 17 / 19,8	22,65 / 28,31 / 33,98

ПАРАМЕТРЫ ТИЛЯ-СМОЛЛА ДЛЯ САБВУФЕРОВ		TS-Z10S4	TS-D12D4
Re	(0)	3,3	3,3 на зв. к.
Le	(мГн)	3,3	4,52 (80) / 1,14 (20)
Fs	(мГн)	35	34
Qms		11,37	9,75
Qes		0,55	0,74
Qts		0,52	0,48
Vas	(литров / куб. футов)	23,7 / 0,84	23,1 / 0,82
Rms	(кг / с)	3,66	4,06
Mms	(г)	190	204
Cms	(мм / Н)	0,11	0,11
Диаметр	(мм / дюйм)	232 / 9,1	232 / 9,1
BL	(Т-м)	16,7	13,2
Xmax	(мм / дюйм)	9,5 / 0,38	9,4 / 0,37

Twaron® является зарегистрированной торговой маркой Teijin Aramid BV.

Продукт с данным логотипом соответствует стандарту аудио высокого разрешения Hi-Res японского общества записи и воспроизведения звука (JAS). Данный логотип используется с разрешения JAS.

Для прослушивания музыки в качестве Hi-Res все компоненты аудиосистемы должны соответствовать стандарту аудио высокого разрешения Hi-Res японского общества записи и воспроизведения звука (JAS).

PIONEER, OPEN & SMOOTH и логотип Pioneer являются зарегистрированными торговыми марками Pioneer Corporation.

©2018 Pioneer Corporation

www.pioneer-rus.ru